Alutank

27 Liter

Alu-Tank lose Bestell-Nr.	Behältergröße V [l]	Nutzvolumen VN [l]	Spezifische Kühlleistung P/Δt [W/K]	Kühlleistung* P [kW] Δt = 40 K	Oberfläche mit Deckel [m2]	Gewicht [kg]
410-300-01200	NG30	27	23	0,92	0,75	5,00

* Abhängig von Umgebungsbedingungen

Alutank NG30

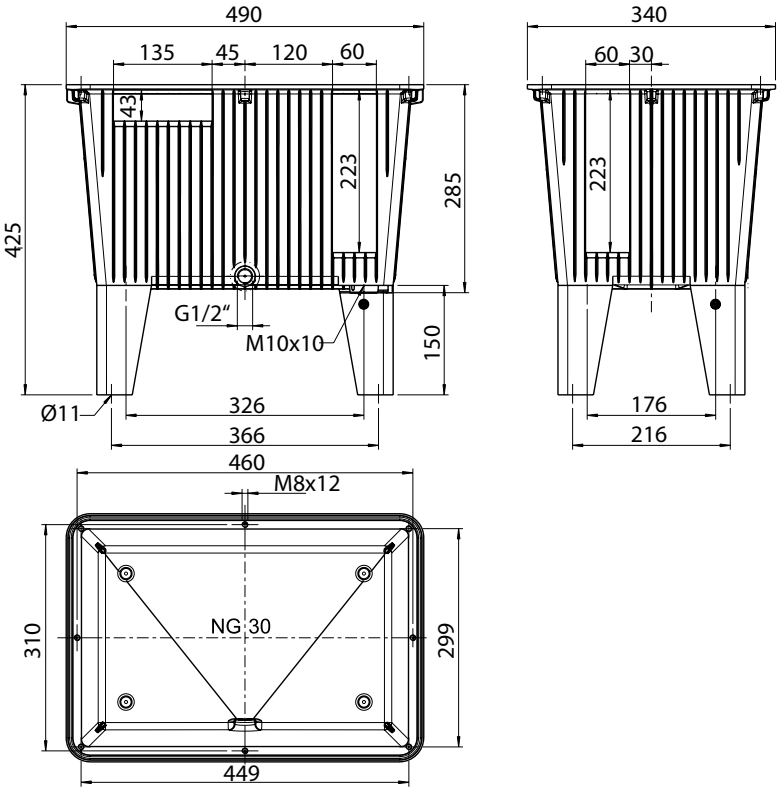

Stahldeckel SD30

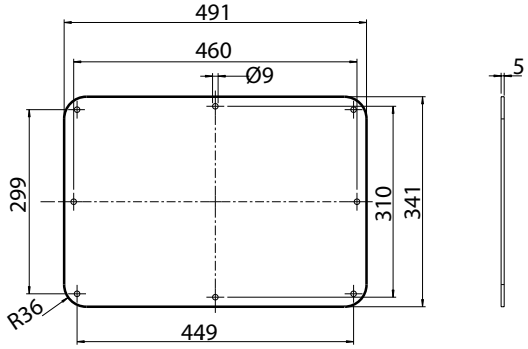

Bestell-Nr.	Zubehör optional
410-300-01550	Stahldeckel
410-300-01900	Rundschnurdichtung NBR
902-090-01150	Verschlussschraube G1/2" mit Dichtung
410-300-02110	Alu- Gussfüße (pro Tank werden 4 Stk. benötigt)

Dauner Antriebstechnik GmbH
Industriestraße 3
96120 Bischberg - Trosdorf

Tel.: 0 95 03/5 00 08-0
Fax: 0 95 03/5 00 08-49
www.dauner-antriebstechnik.de

Die Inhalte der Seiten wurden mit größter Sorgfalt erstellt. Für die Richtigkeit, Vollständigkeit und Aktualität der Inhalte können wir jedoch keine Gewähr übernehmen. Nachdruck bzw. Kopie, auch auszugsweise, der Inhalte, Grafiken und Fotos ist ohne ausdrückliche Zustimmung der Geschäftsführung unzulässig.